SZCZEGÓŁ "A"
SKALA 1:25

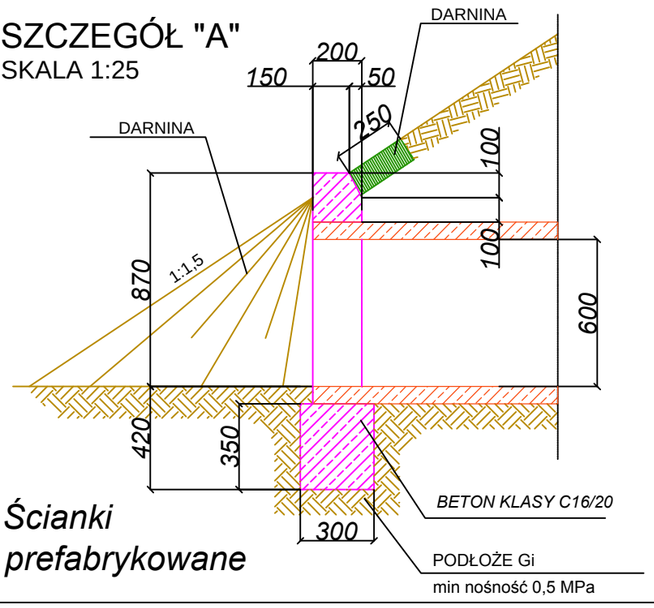

Ścianki prefabrykowane

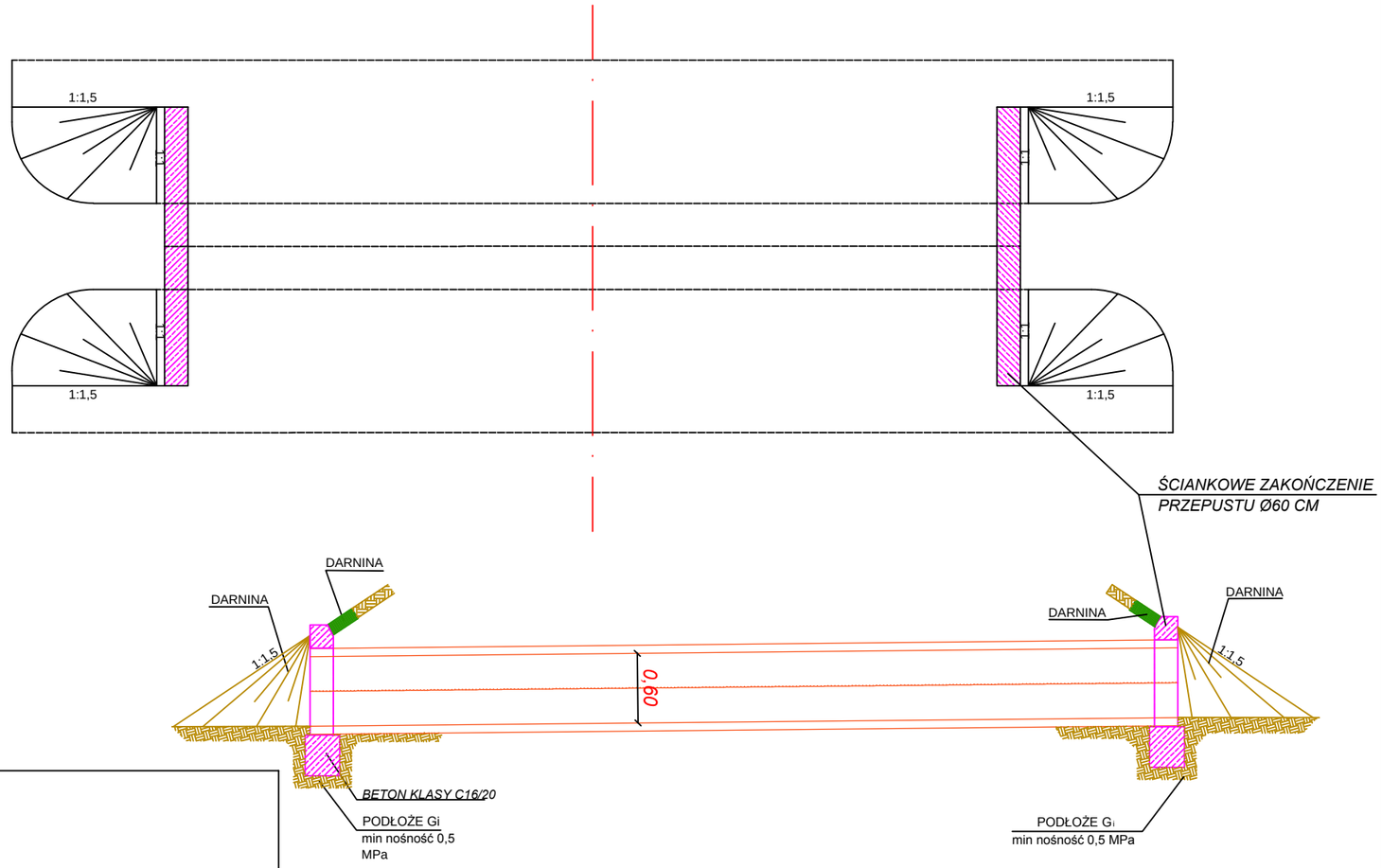

SZCZEGÓŁ "B"
SKALA 1:25

Ścianki prefabrykowane

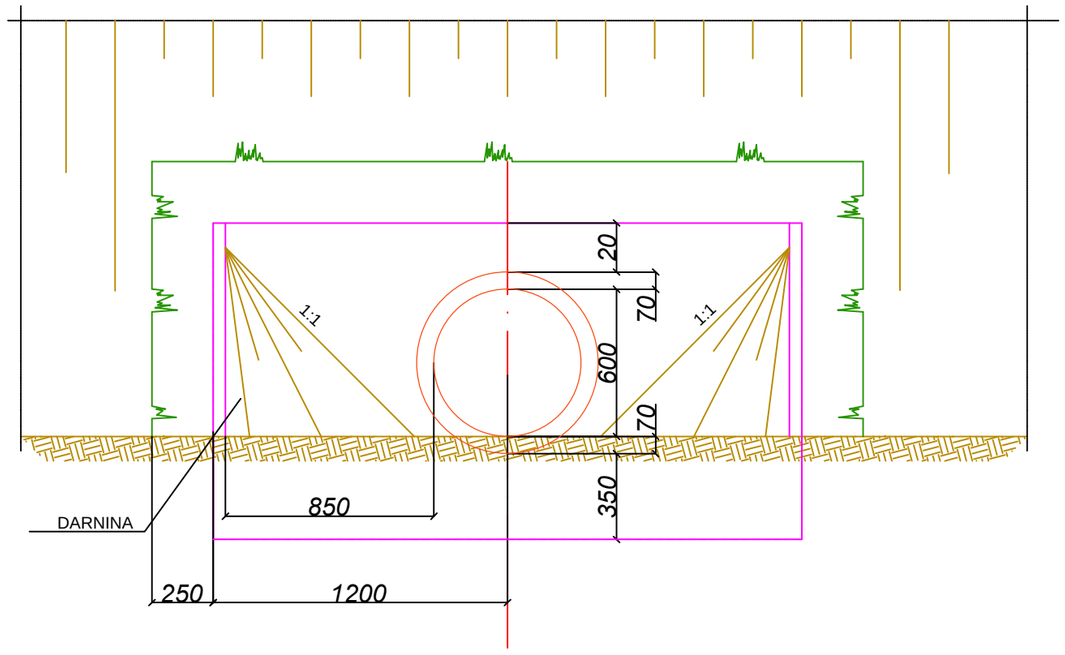

DROG - POL II s.c.
09-100 Poświętne
ul. Miodowa 1
tel./fax: (0-23) 662-23-60
NIP 567-177-94-44

NAZWA INWESTYCJI:
Przebudowa drogi gminnej relacji Ślepowrony - Niewikla, Gmina Sochocin - ETAP I

INWESTOR: *Gmina Sochocin*	BRANŻA: *DROGOWA*
TYTUŁ RYSUNKU: *SZCZEGÓŁ PRZEPUSTU I ŚCIANEK CZOŁOWYCH*	SKALA: *1:50* / DATA: *08.12.2016*
PROJEKTOWAŁ: inż. Paweł Szymański — NR UPRAWNIEŃ: MAZ/0191/ZOOD/11 w spec. drogowej — PODPIS:	Rys. *4*
WSPÓŁPRACA: inż. Kamil Krzeszewski — PODPIS:	